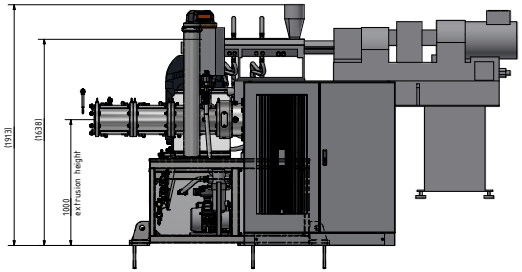

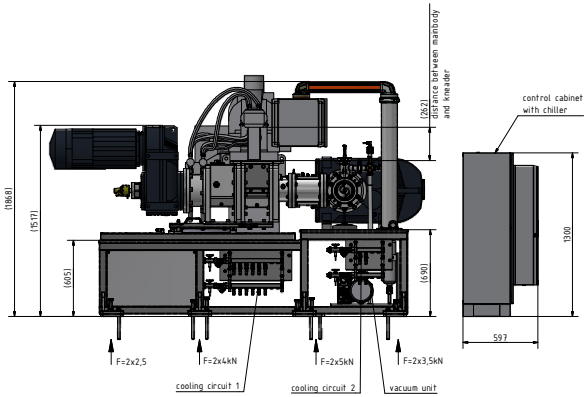

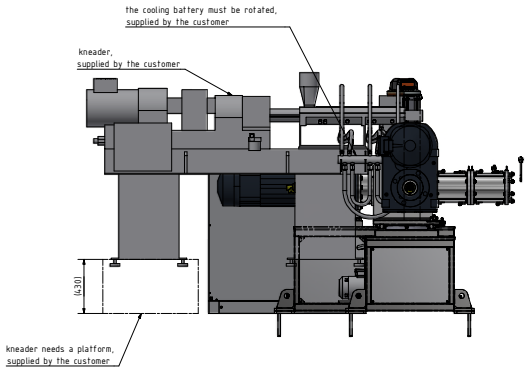

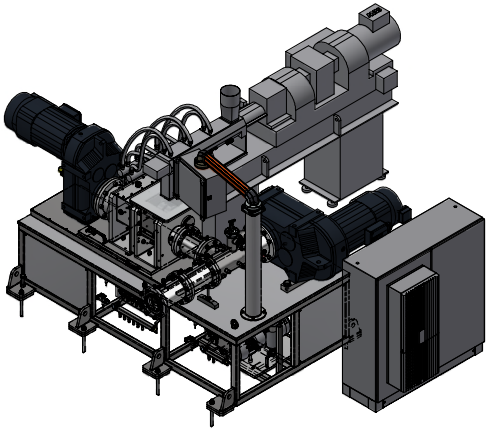

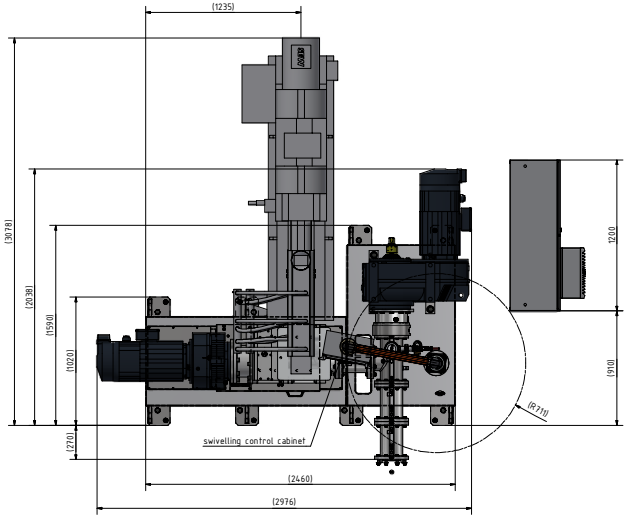

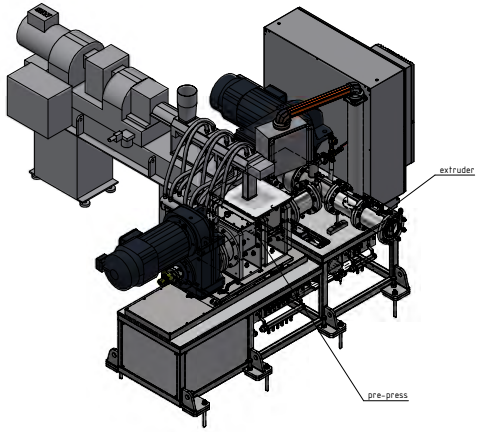

A-A (1 : 2)

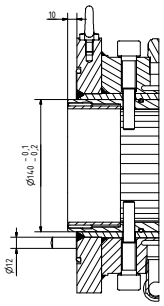

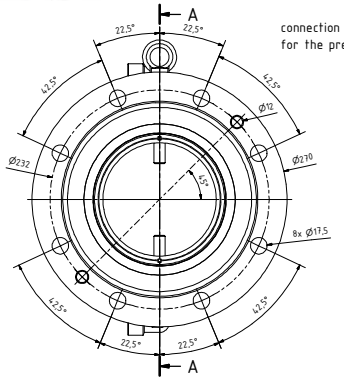

connection geometry on the press-cylinder for the pressing tool

Steps before cleaning and disassembling

(1 : 20)

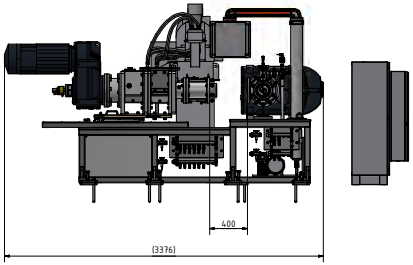

1. push back the pre-press

(1 : 20)

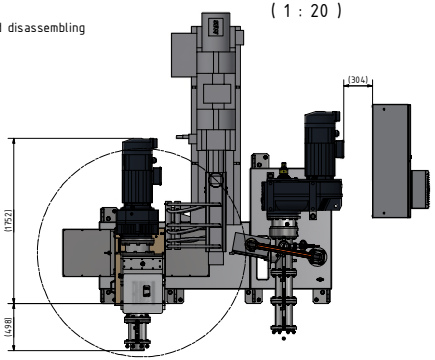

2. rotate the pre-press max 90°

Rev.	Änderungstext	rev.Datum	Freigabe

Gesetzl. Vorschriften: ISO 2768-1 m, ISO 2768-2 K

M 1 : 15

Änderung:

Ersatz für:

Ersatzt durch:

	Datum	Name
Bearb.	05.09.2023	GBuchner
Geprüft	11.10.2023	GBuchner
Freigabe		

EXQRS120 / VPRQ120

Layout

ect kerma Keramische Ceramic-Technology

P2906.00.00.00.000

Blatt: 1 / 1

A0

Weitergabe sowie Vervielfältigung dieser Unterlage, Verwertung und Mitteilung ihres Inhaltes nicht gestattet, soweit nicht ausdrücklich zugestanden. Zuwiderhandlungen verpflichten zu Schadensersatz. Alle Rechte für den Fall der Patenterteilung oder Gebrauchsmustereintragung vorbehalten.